ZD погружные дренажные электронасосы

для чистой воды

Погружные насосы для домашнего хозяйства. Экономичные, компактные, надежные. Рекомендуются для подъема чистой или слегка загрязненной воды.

ЭКСПЛУАТАЦИОННЫЕ ХАРАКТЕРИСТИКИ

Производительность до 300 л/мин (18 м³/час)
Напор до 14 м

ГРАНИЦЫ ПРИМЕНЕНИЯ

Глубина применения до 5 м
Температура жидкости до +40°C
Диаметр твердых частиц во взвеси до 10 мм
Уровень оставшейся воды до 15 мм от дна
Для работы в непрерывном режиме: погружение не менее 180 мм

ИСПОЛНЕНИЕ И ТЕХНИКА БЕЗОПАСНОСТИ

EN 60 335-1	EN 60034-1
IEC 335-1	IEC 34-1
CEI 61-150	CEI 2-3

CE

ОБЛАСТЬ ПРИМЕНЕНИЯ И УСТАНОВКА

ЭТИ НАСОСЫ СКОНСТРУИРОВАНЫ ДЛЯ ПОДЪЕМА ЧИСТОЙ ИЛИ СЛЕГКА ЗАГРЯЗНЕННОЙ ВОДЫ. ОНИ ПРИГОДНЫ ДЛЯ ПРИМЕНЕНИЯ В БЫТУ ДЛЯ ОСУШЕНИЯ ЗАТОПЛЕННЫХ ПОМЕЩЕНИЙ, НАПРИМЕР, ПОДВАЛОВ, А ТАКЖЕ БАССЕЙНОВ И ЕМКОСТЕЙ. ОТЛИЧАЮТСЯ ПРОСТОТОЙ УСТАНОВКИ И НАДЕЖНОСТЬЮ ПРИ СТАЦИОНАРНОЙ ЭКСПЛУАТАЦИИ В АВТОМАТИЧЕСКОМ РЕЖИМЕ.

ГАРАНТИЯ 2 ГОДА в соответствии с общими условиями продажи.

КОНСТРУКТИВНЫЕ ХАРАКТЕРИСТИКИ

- **НАГНЕТАТЕЛЬНЫЙ КОРПУС: чугун**, патрубок с резьбой ISO 228/1.
- **КОРПУС ДВИГАТЕЛЯ: нержавеющая сталь AISI 304.**
- **ВСАСЫВАЮЩАЯ РЕШЕТКА: нержавеющая сталь AISI 304.**
- **РАБОЧЕЕ КОЛЕСО:** открытое, из **технополимера**.
- **ВЕДУЩИЙ ВАЛ: нержавеющая сталь EN 10088-3 - 1.4104.**
- **МЕХАНИЧЕСКОЕ УПЛОТНЕНИЕ: керамика - графит - NBR**.
- **ДВИГАТЕЛЬ**: погружной, асинхронный, однофазный, с непрерывным режимом работы.
  ZDm: однофазный 220-240 В - 50 Гц с конденсатором и тепловой защитой, встроенной в обмотку.
- **ИЗОЛЯЦИЯ:** класс F. • **СТЕПЕНЬ ЗАЩИТЫ:** IP 68.

В КОМПЛЕКТ ЭЛЕКТРОНАСОСА ВХОДЯТ:

ZDm Поплавковый выключатель.
Кабель электропитания из неопрена “H07 RN-F” длиной **5 метров** с литой вилкой Шуко.

ИСПОЛНЕНИЕ ПО ЗАКАЗУ

⇒ специальное механическое уплотнение
⇒ электронасосы с кабелем электропитания длиной 10 метров. Примечание. Обязателен при эксплуатации вне помещений в соответствии со стандартом EN 60335-2-41
⇒ электронасосы без поплавкового выключателя
⇒ другое напряжение питания или частота 60 Гц

PEDROLLO® ... the spring of life

ТЕХНИЧЕСКИЕ ХАРАКТЕРИСТИКИ при n= 2900 об/мин

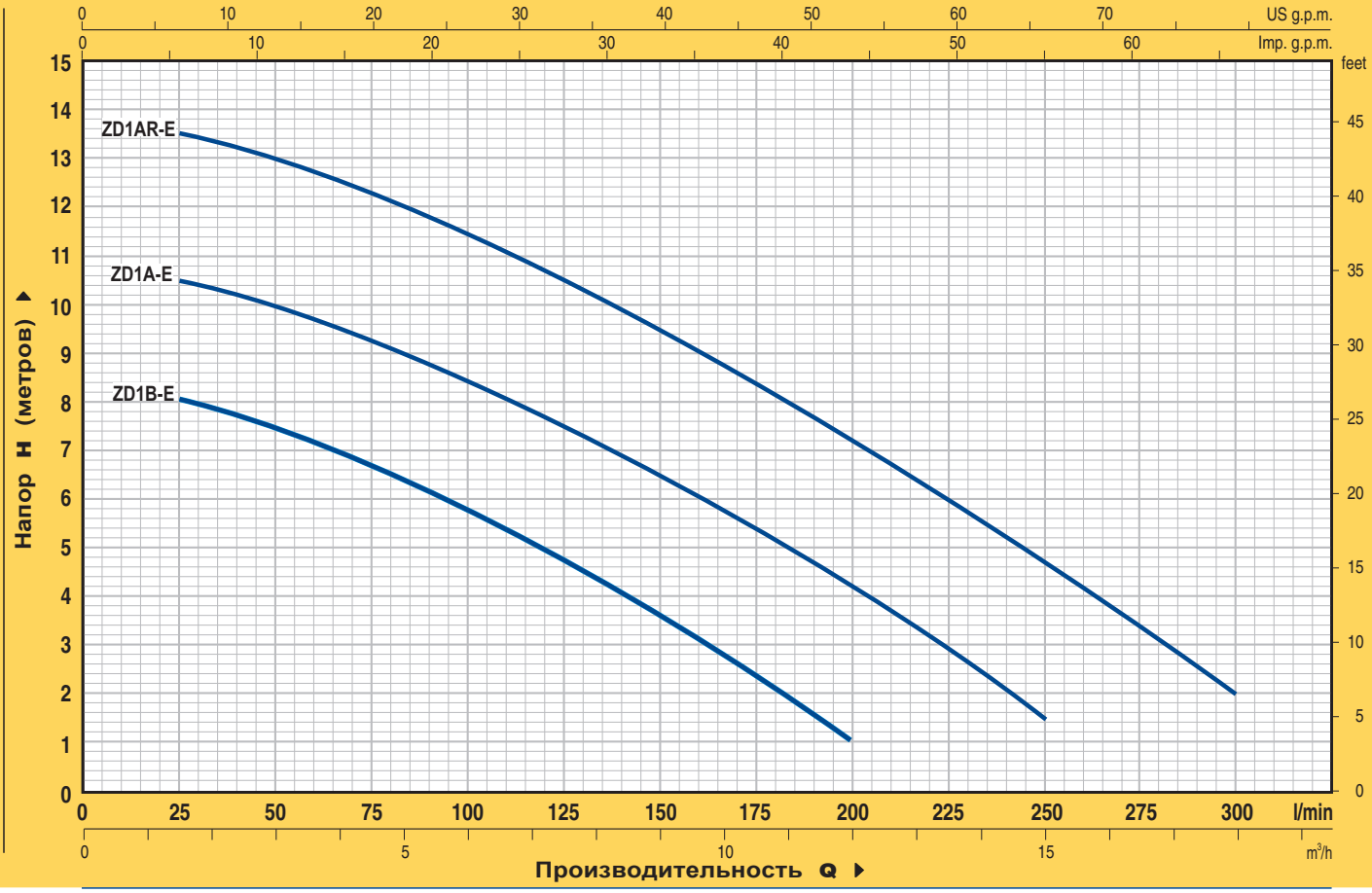

МОДЕЛЬ однофазный	МОЩНОСТЬ кВт	л.с.	Q м³/ч	0	1.5	3.0	4.5	6.0	7.5	9.0	10.5	12.0	13.5	15.0	16.5	18.0
			Q л/мин	**0**	**25**	**50**	**75**	**100**	**125**	**150**	**175**	**200**	**225**	**250**	**275**	**300**
ZDm 1B-E	0.37	0.50		8.5	8	7.5	6.5	5.5	4.8	3.5	2.5	1				
ZDm 1A-E	0.50	0.70	**H** метры	11	10.5	10	9	8.5	7.5	6.5	5.5	4	2.5	1.5		
ZDm 1AR-E	0.60	0.85		14	13.5	13	12.2	11.5	10.5	9.5	8.3	7	5.7	4.5	3.2	2

Q = Производительность **H** = Напор в метрах

Допуск характеристик в соответствии с EN ISO 9906 Прил. A.

РАЗМЕРЫ И ВЕС

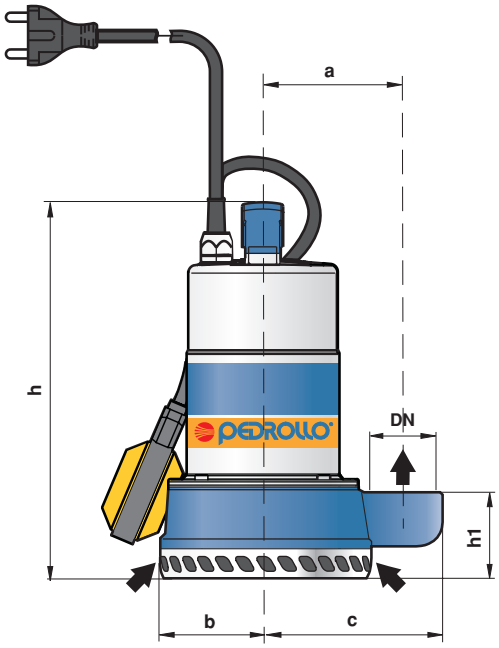

Типовая установка

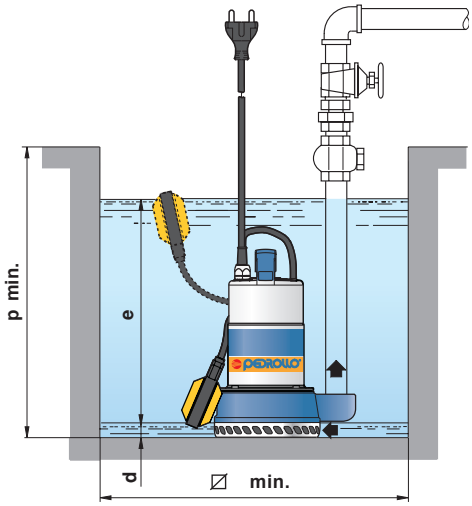

МОДЕЛЬ однофазный	ПАТРУБОК DN	РАЗМЕРЫ мм a	b	c	h	h1	d	e	p	⌀	кг
ZDm 1B-E	**1 1/2"**	110	81	142	310	66	15	регулир.	450	450	9.8
ZDm 1A-E											10.4
ZDm 1AR-E											11.3