D погружные дренажные электронасосы

для чистой или слегка загрязненной воды

Погружные дренажные насосы для профессионального использования. Рассчитаны с большим запасом и очень надежны.

ЭКСПЛУАТАЦИОННЫЕ ХАРАКТЕРИСТИКИ

Производительность до 400 л/мин (24 м³/час)
Напор до 27 м

ГРАНИЦЫ ПРИМЕНЕНИЯ

Глубина применения до 5 м
Температура жидкости до +40°C
Диаметр твердых частиц во взвеси до 10 мм
Уровень оставшейся воды до 15 мм от дна
Для работы в непрерывном режиме: погружение не менее 220 мм

ИСПОЛНЕНИЕ И ТЕХНИКА БЕЗОПАСНОСТИ

EN 60 335-1	EN 60034-1
IEC 335-1	IEC 34-1
CEI 61-150	CEI 2-3

CE

ОБЛАСТЬ ПРИМЕНЕНИЯ И УСТАНОВКА

ЭТИ НАСОСЫ СКОНСТРУИРОВАНЫ ДЛЯ ПОДЪЕМА ЧИСТОЙ ИЛИ СЛЕГКА ЗАГРЯЗНЕННОЙ ВОДЫ. ОНИ РЕКОМЕНДУЮТСЯ ДЛЯ ПРОФЕССИОНАЛЬНОГО И БЫТОВОГО ПРИМЕНЕНИЯ ПРИ ОСУШЕНИИ ЗАТОПЛЕННЫХ ПОМЕЩЕНИЙ, ТАКИХ КАК ПОДВАЛЫ И ГАРАЖИ, А ТАКЖЕ БАССЕЙНОВ ИЛИ ЕМКОСТЕЙ И ДЛЯ ОТВОДА БЫТОВЫХ НЕФЕКАЛЬНЫХ СТОКОВ. ЭТИ НАСОСЫ ОТЛИЧАЮТСЯ НАДЕЖНОСТЬЮ ПРИ СТАЦИОНАРНОЙ ЭКСПЛУАТАЦИИ В АВТОМАТИЧЕСКОМ РЕЖИМЕ.

ГАРАНТИЯ 2 ГОДА в соответствии с общими условиями продажи.

КОНСТРУКТИВНЫЕ ХАРАКТЕРИСТИКИ

- **НАГНЕТАТЕЛЬНЫЙ КОРПУС: чугун**, патрубок с резьбой ISO 228/1.
- **КОЖУХ ДВИГАТЕЛЯ: нержавеющая сталь AISI 304.**
- **ВСАСЫВАЮЩАЯ РЕШЕТКА: нержавеющая сталь AISI 304.**
- **РАБОЧЕЕ КОЛЕСО:** открытое, из **технополимера**, усиленного стекловолокном.
- **ВЕДУЩИЙ ВАЛ: нержавеющая сталь EN 10088-3 - 1.4104.**
- **ДВОЙНОЕ МЕХАНИЧЕСКОЕ УПЛОТНЕНИЕ: карборунд - NBR** со стороны насоса и уплотнительное кольцо со стороны двигателя. Между ними расположена запорная масляная камера для смазки и охлаждения уплотнения в случае отсутствия воды.
- **ДВИГАТЕЛЬ:** погружной, асинхронный, с непрерывным режимом работы.
  - **Dm:** однофазный 220-240 В - 50 Гц с конденсатором и тепловой защитой, встроенной в обмотку.
  - **D:** трехфазный 380-415 В - 50 Гц.
- **ИЗОЛЯЦИЯ:** класс F. ● **СТЕПЕНЬ ЗАЩИТЫ:** IP 68.

В КОМПЛЕКТ ЭЛЕКТРОНАСОСА ВХОДЯТ:

Dm (однофазный) Поплавковый выключатель. Кабель электропитания из неопрена “H07 RN-F” длиной **5 метров** с литой вилкой Шуко.

D (трехфазный) Кабель электропитания из неопрена “H07 RN-F” длиной **5 метров**.

ИСПОЛНЕНИЕ ПО ЗАКАЗУ

⟹ электронасосы с кабелем электропитания длиной 10 метров. Примечание. Обязателен при эксплуатации вне помещений в соответствии со стандартом EN 60335-2-41
⟹ электрический пульт для трехфазных электронасосов от 1.1 кВт
⟹ однофазные электронасосы без поплавкового выключателя
⟹ другое напряжение питания или частота 60 Гц

PEDROLLO® ... the spring of life

ТЕХНИЧЕСКИЕ ХАРАКТЕРИСТИКИ при n= 2900 об/мин

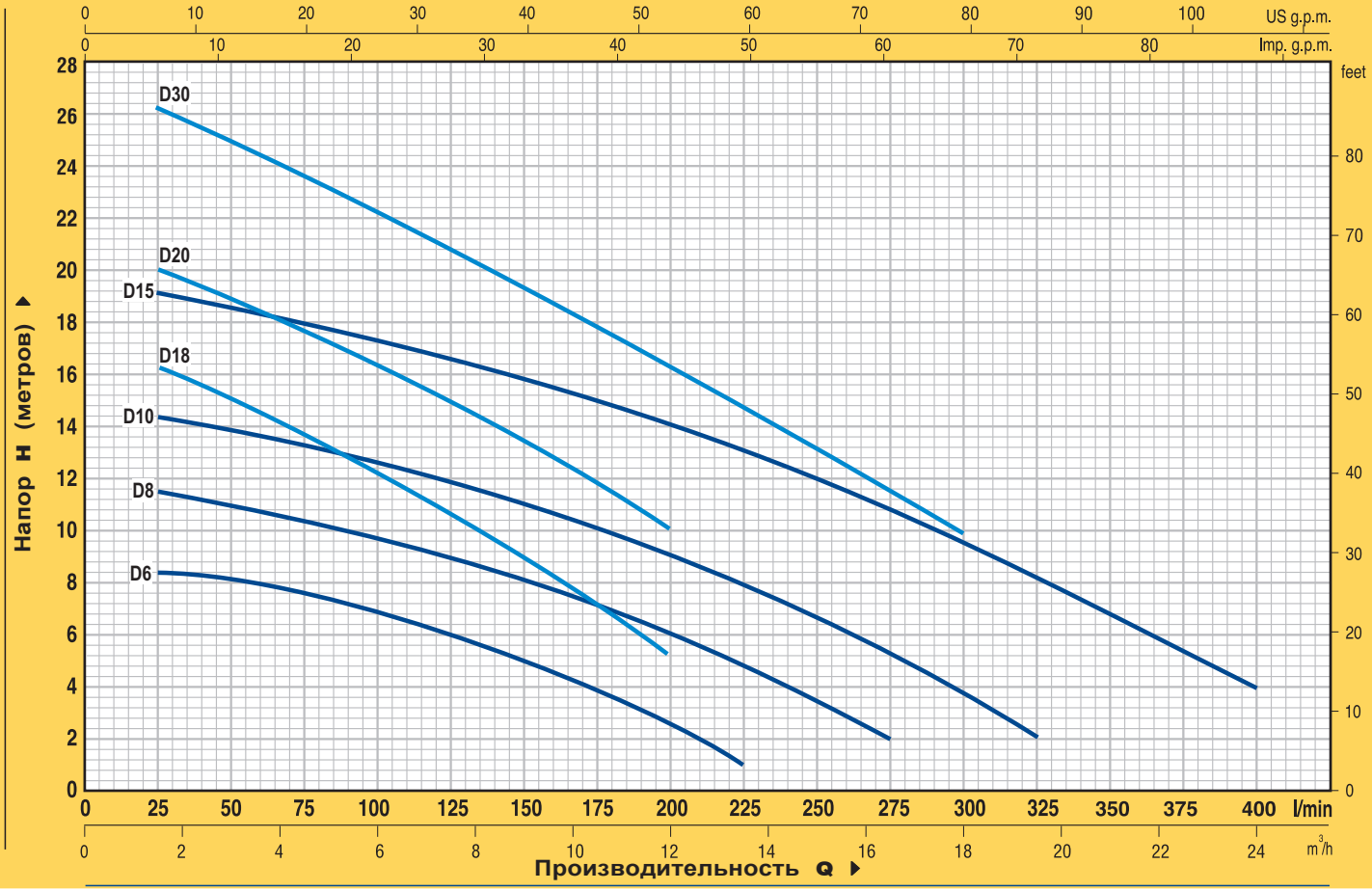

МОДЕЛЬ однофазный	МОДЕЛЬ трехфазный	МОЩНОСТЬ кВт	МОЩНОСТЬ л.с.	Q м³/ч	0	1.5	3.0	4.5	6.0	7.5	9.0	10.5	12.0	13.5	15.0	16.5	18.0	19.5	21.0	24.0
				Q л/мин	**0**	**25**	**50**	**75**	**100**	**125**	**150**	**175**	**200**	**225**	**250**	**275**	**300**	**325**	**350**	**400**
Dm 6	—	0.45	0.60	H метры	9	8.5	8	7.5	6.8	6	5.2	4	2.6	1						
Dm 8	—	0.60	0.85		12	11.5	11	10.5	9.8	9	8.2	7.2	6	4.8	3.5	2				
Dm 10	**D 10**	0.75	1		15	14.5	14	13.2	12.5	11.8	11	10	9	8	6.8	5.4	3.5	2		
Dm 15	**D 15**	1.1	1.5		19.5	19	18.5	18	17.5	16.5	16	15	14	13	11.8	10.5	9.2	8	7	4
Dm 18	—	0.6	0.85		17	16.5	15	13.5	12	10.7	9	7.7	5							
Dm 20	**D 20**	0.75	1		21	20	19	17.5	16	15	13.5	12	10							
Dm 30	**D 30**	1.1	1.5		27	26	25	23.5	22	21	19.5	18	16	14.5	13	11.5	10			

Q = Производительность **H** = Напор в метрах

Допуск характеристик в соответствии с EN ISO 9906 Прил. A.

РАЗМЕРЫ И ВЕС

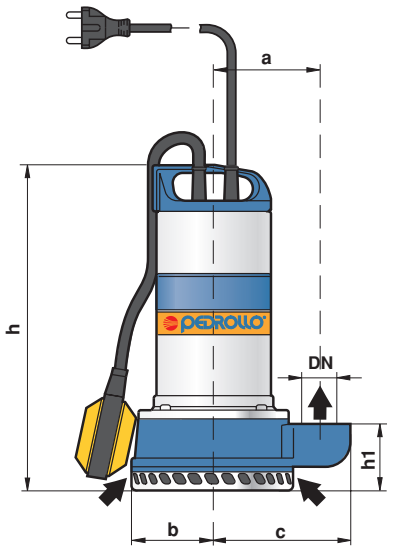

Типовая установка однофазного насоса

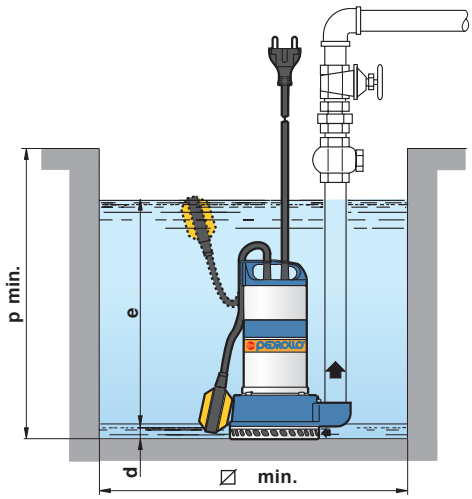

МОДЕЛЬ однофазный	МОДЕЛЬ трехфазный	ПАТРУБОК DN	РАЗМЕРЫ мм a	b	c	h	h1	d	e	p	∅	кг 1~	кг 3~
Dm 6	—	1 1/2"	105	81	136	320	66	15	регулир.	500	500	10.6	-
Dm 8	—											11.9	-
Dm 10	**D 10**											13.0	11.9
Dm 15	**D 15**		110	90	140	340	80					15.2	14.1
Dm 18	—		105	81	136	320	66					12.0	-
Dm 20	**D 20**											13.0	11.9
Dm 30	**D 30**		110	90	140	340	80					15.2	14.1